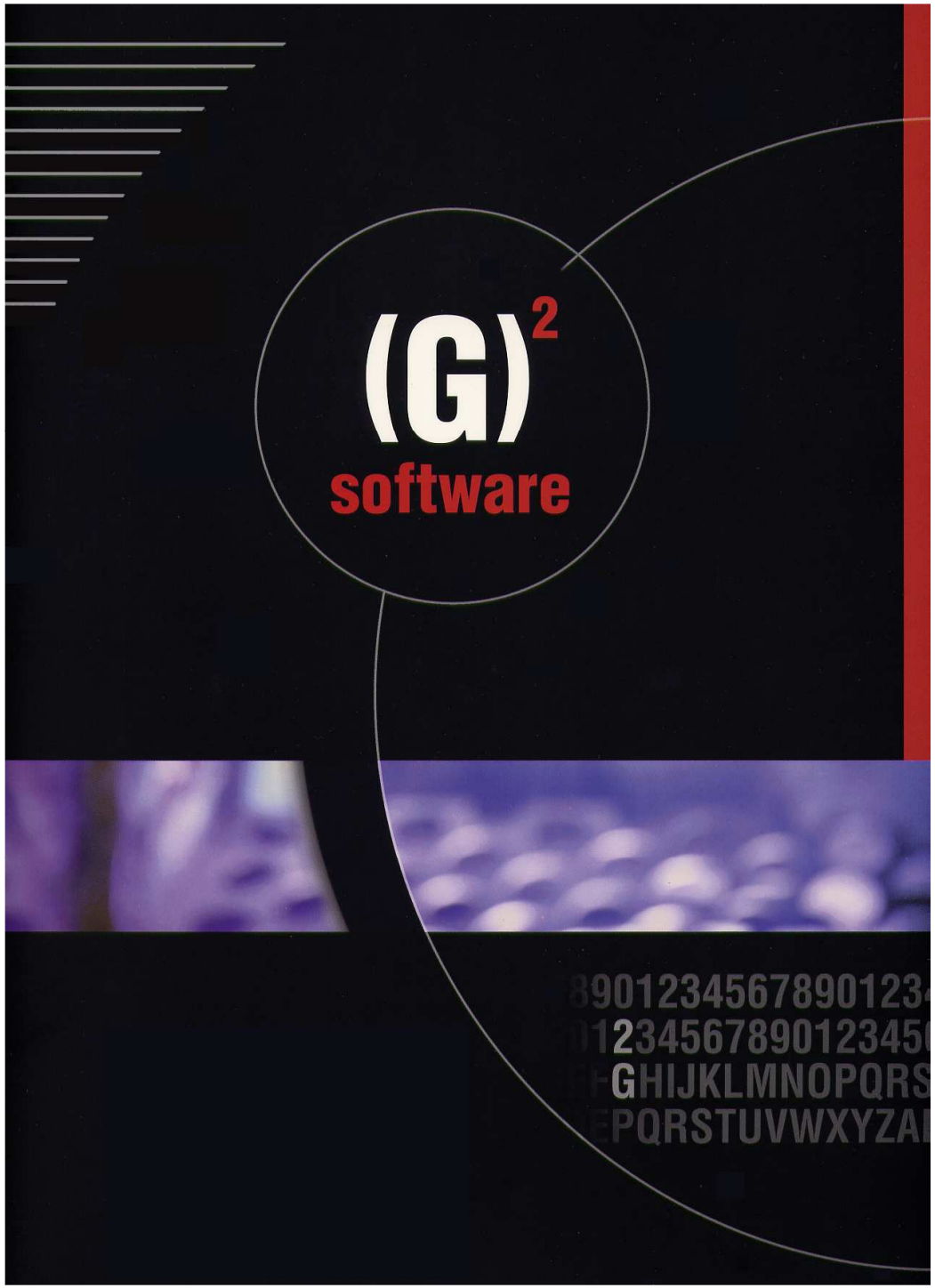

TECNOLOGIES PER A LA PRODUCTIVITAT:

Solucions de mobilitat per a pimes

Manresa, 18 de Maig de 2009

CAS PRÀCTIC:

EMPRESA: VEGETALIA, S.L

ACTIVITAT: FABRICACIÓ I DISTRIBUCIÓ DE PRODUCTES ALIMENTARIS ECOLÒGICS.

Nº TREBALLADORS: 45 aprox.

SOFTWARE:

-ERP G2-Gest Plus

-G2-PDA

Llocs de treball informàtics:

-15 pc's

-5 pda's

Solucions de mobilitat

Implantació de terminals portàtils per a la gestió del magatzem i expedicions (mòdul G2-PDA) integrat via Wi-Fi amb el software ERP G2-GEST.

Necessitats que Vegetalia va plantejar:

1. Un sistema que permetés preparar les expedicions a partir de les comandes entrades en el ERP de G2, de manera molt ràpida, àgil i segura.

2. El sistema havia de separar clarament la gestió pels productes freds (cambra frigorífica) o secs. Per tant, els terminals havien de ser capaços de treballar en condicions extremes de fred. L'expedició dels productes també havia d'estar separada ja que les furgonetes son frigorífiques o no.

3. Inventari permanent del magatzem ràpid i segur.

4. Totalment integrat en el sistema ERP G2-Gest (gestió comercial, administrativa, financera...)

Solucions de mobilitat

Oficines:

-350 m2

Magatzem:

-producte sec: 1800 m2

-producte fresc: cambra frigorífica de 400 m2

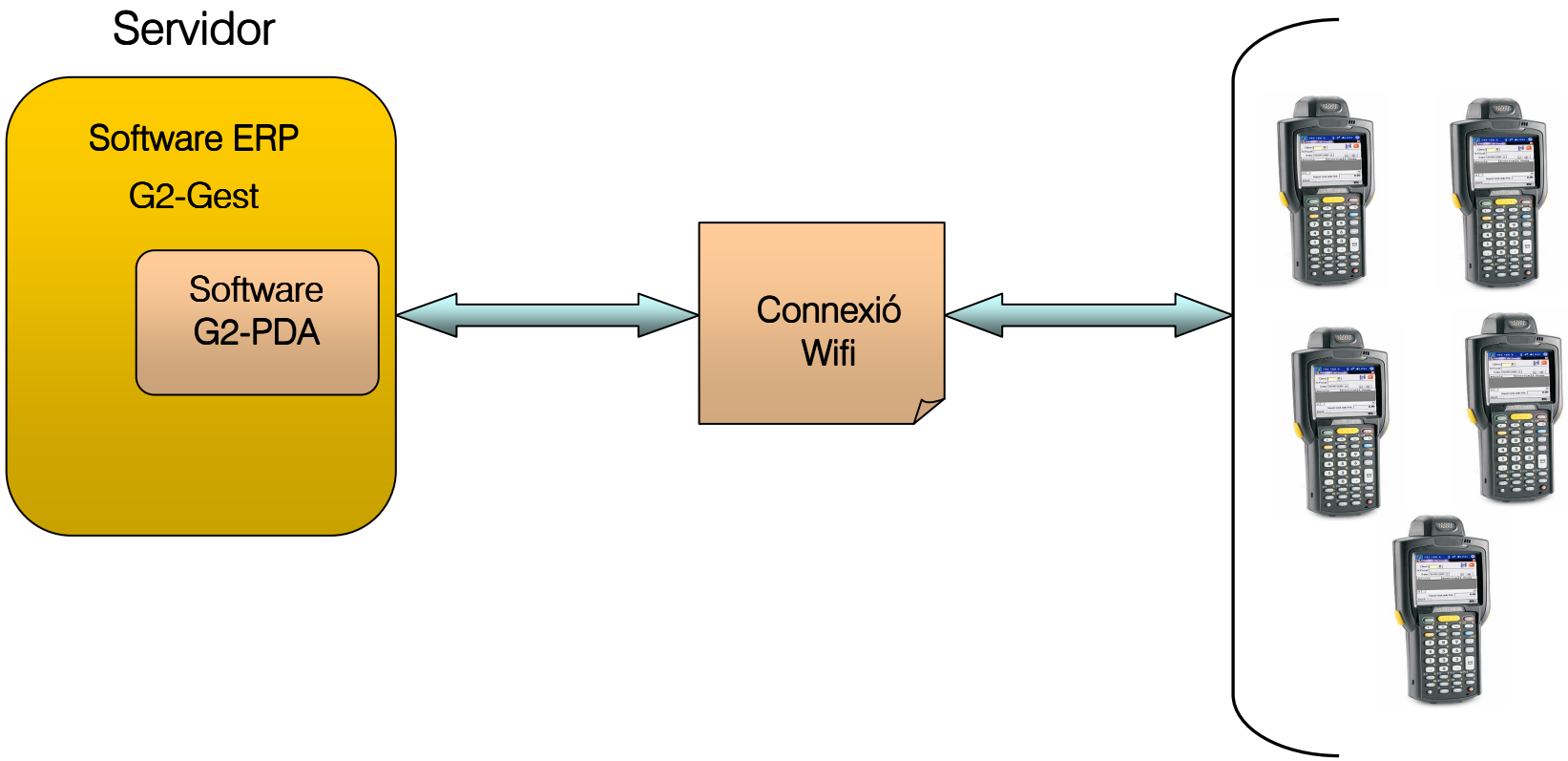

Solucions de mobilitat

Oficines:

-350 m2

Magatzem:

-producte sec: 1800 m2

-producte fresc: cambra frigorífica de 400 m2

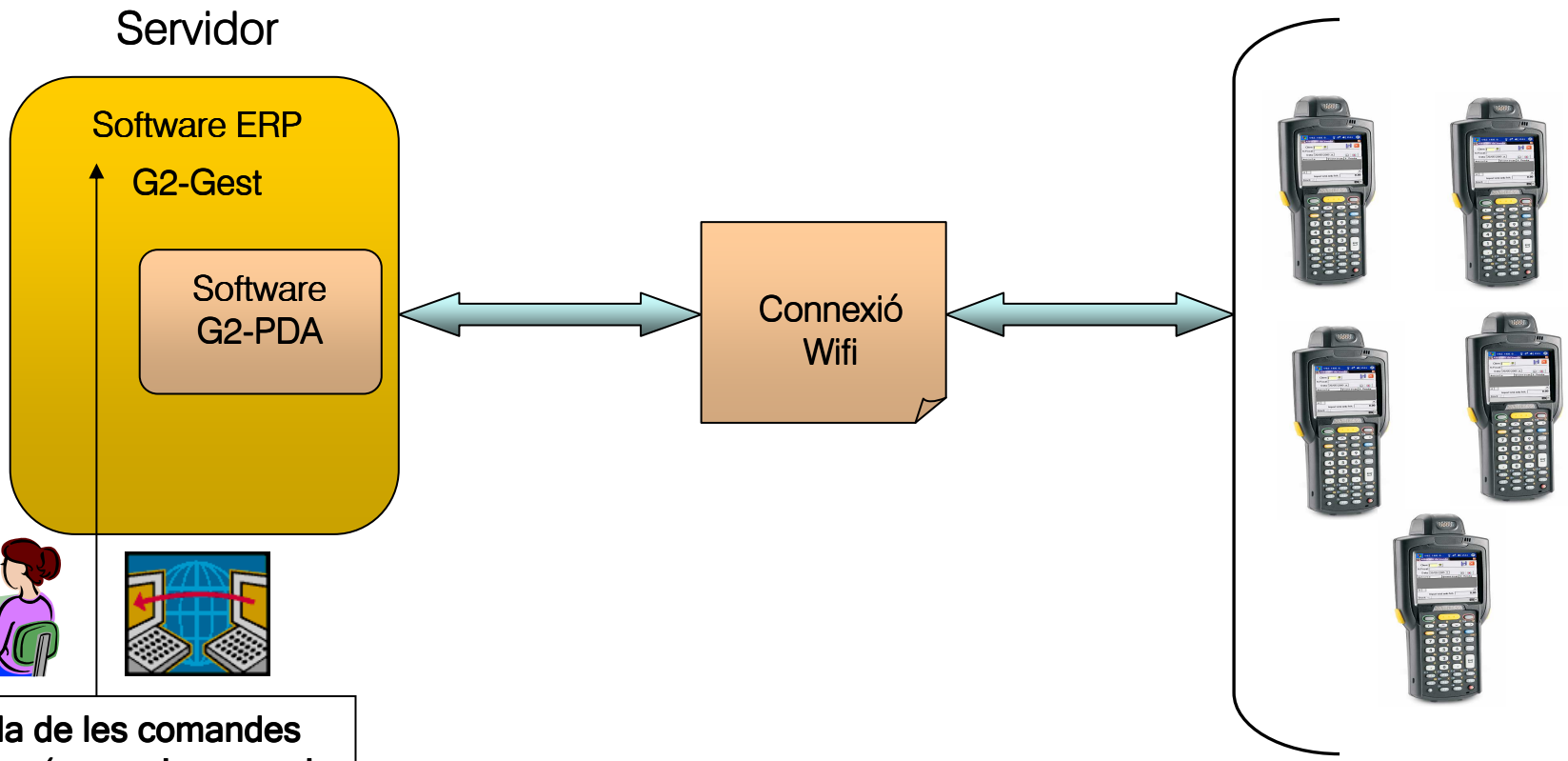

Entrada de les comandes de client (manualment o via EDI-intercanvi electrònic documents)

Solucions de mobilitat

Oficines:

-350 m2

Magatzem:

-producte sec: 1800 m2

-producte fresc: cambra frigorífica de 400 m2

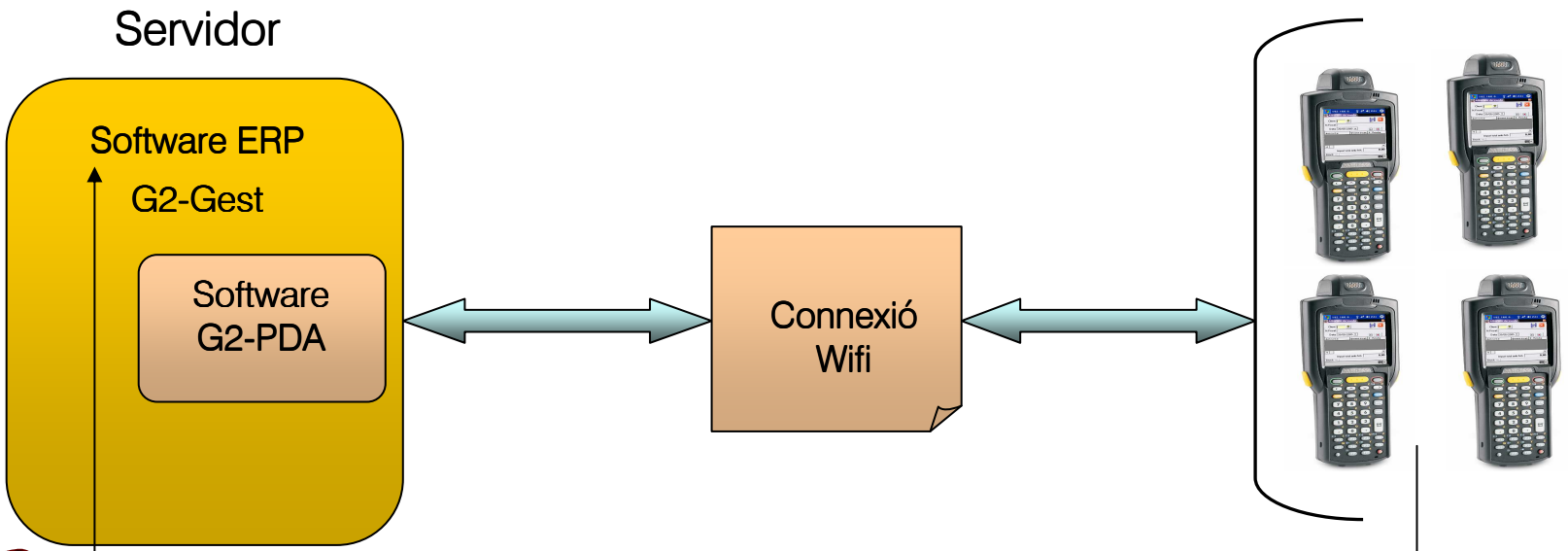

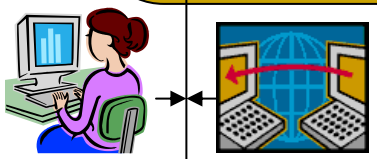

Entrada de les comandes de client (manualment o via EDI-intercanvi electrònic documents)

Visualització 'on-line' a temps real de les comandes pendents a preparar (per zones, client,...)

Solucions de mobilitat

Selecció de la comanda a preparar

.

Validació i preparació dels productes que composen la comanda, llegint el codi de barres (separació sec i fred)

Magatzem

Zona en sec

Zona en fred (cambra frigorífica)

Solucions de mobilitat

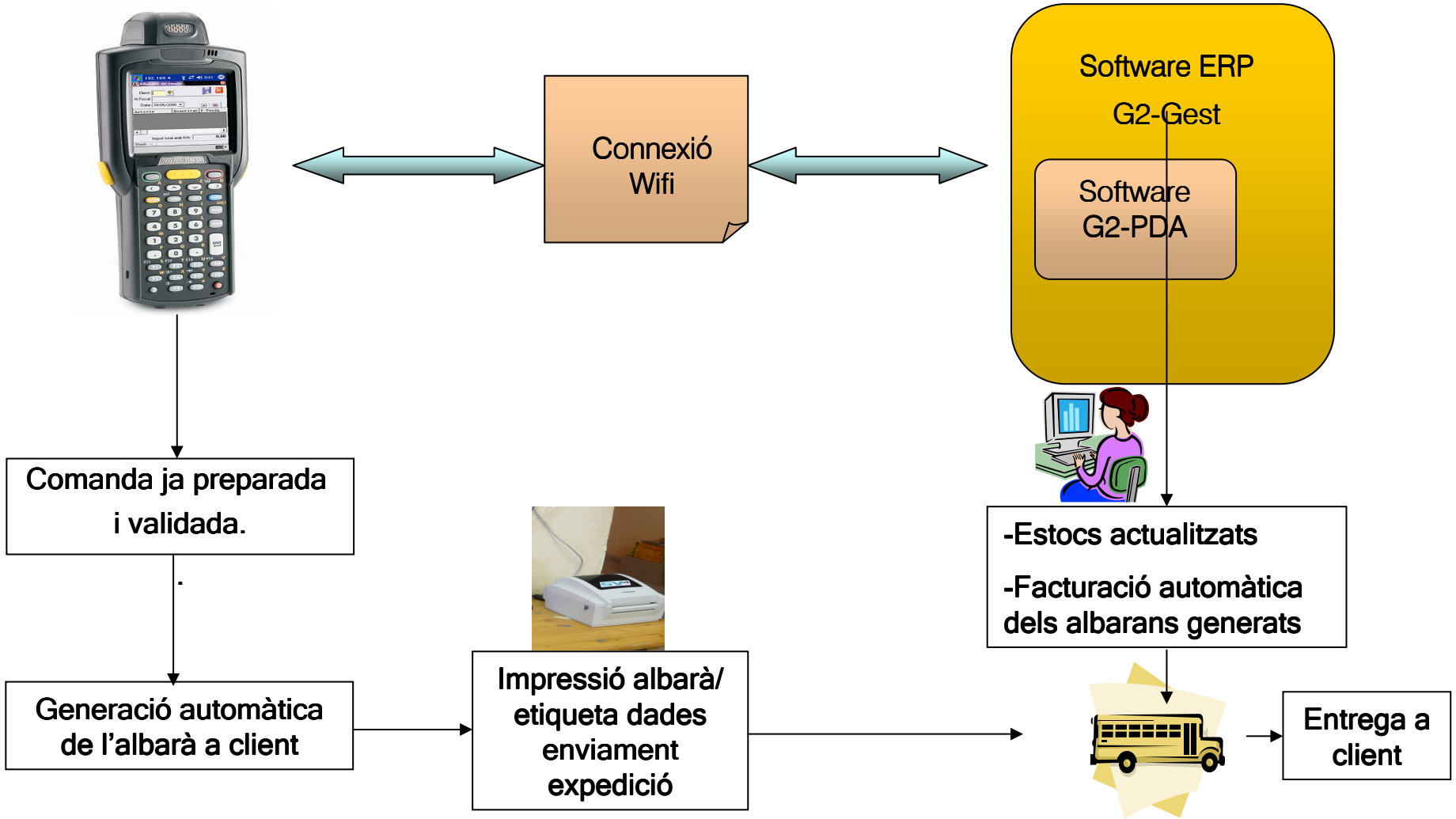

Solucions de mobilitat

BENEFICIS

1. Reducció de temps i errors en la preparació de les expedicions a partir de les comandes entrades en el ERP de G2.

2. Al estar totalment integrat en el sistema ERP G2-Gest, s'agilitzen tots els processos de control d'expedicions i facturació, en definitiva el client te els productes amb la màxima celeritat i el temps de resposta del personal comercial que atén als clients es immediata.

3. Fiabilitat en l'inventari.

4. Facilitar la feina al personal de magatzem.

Alcalde Armengou, 53

08242 Manresa

Tel.938770846

Fax.938772015

Email: g2soft@g2soft.com